Руководство по эксплуатации вертикальных центробежных многоступенчатых насосов моделей: EVP /EVPm: 2-2, 2-3, 4-2, 2-4, 4-3, 2-5, 2-6, 4-4, 2-7, 6-3, 2-8, 2-9, 4-5, 4-6, 6-4, 2-11, 2-13, 4-12, 6H-3, 6H-4, 6H-5, EVP4-7, EVP4-8, EVP4-10, EVP6H-6, EVP6-5, EVP6-6, EVP6H-8, EVP6-7, EVP6-8, EVP10H-3, EVP6H-10, EVP10H-4, EVP10H-5, EVP10H-6, EVP10H-7, EVP10H-8.

Благодарим Вас за покупку изделия нашей марки!

Внимательно прочитайте данное руководство! Мы гарантируем Вам высокое качество и долгий срок службы нашего изделия, при условии соблюдения требований данного руководства. Приобретенное Вами изделие может иметь несущественные отличия от параметров, указанных в данном руководстве по эксплуатации, не ухудшающие его эксплуатационные характеристики.

Примерный внешний вид насосов:

Серия EVPm	**Серия EVP**

Содержание.

1.	Введение.	Стр. 2
2.	Предназначение.	Стр. 2
3.	Комплектация.	Стр. 2
3.1	Расшифровка обозначения.	Стр. 3
4.	Технические характеристики.	Стр. 3-5
5.	Графики гидравлической производительности.	Стр. 6-9
6.	Обобщенная схема устройства насосов.	Стр. 9
7.	Пример схемы установки насоса.	Стр. 9
7.1	Установочные размеры.	Стр. 10-11
8.	Установка насоса.	Стр. 11-13
8.1	Схема электрического подключения насоса.	Стр. 13
9.	Ввод в эксплуатацию и техническое обслуживание.	Стр. 14-15
10.	Меры предосторожности.	Стр. 15-17
11.	Хранение.	Стр. 17
12.	Возможные неисправности и способы их устранения.	Стр. 17-18
13.	Гарантийные обязательства.	Стр. 18-20
14.	Рекламный проспект.	Стр. 21

1. Введение.

Уважаемый покупатель, LEO – это новейшие разработки, высокое качество, надёжность и внимательное отношение к нашим покупателям. Надеемся, что Вам понравится наша продукция, и в дальнейшем Вы будете выбирать изделия нашей компании! Мы уделяем особое внимание безопасности реализуемой продукции. Заботясь о покупателях, мы стремимся сочетать высокое качество и абсолютную безопасность используемых при производстве материалов. Пожалуйста, обратите Ваше внимание на то, что эффективная и безопасная работа, а также надлежащее техническое обслуживание изделия возможно только после внимательного изучения Вами данного «Руководства по эксплуатации». При покупке рекомендуем Вам проверить комплектность поставки и отсутствие возможных повреждений, возникших при транспортировке или хранении изделия на складе продавца. Изображенные или указанные в данном руководстве принадлежности не в обязательном порядке могут входить в комплект поставки. Проверьте также наличие и заполнение гарантийного талона, дающего право на бесплатное устранение заводских дефектов в гарантийный период. **На гарантийном талоне обязательно должны присутствовать: дата продажи, индивидуальный номер изделия (при его наличии), печать (при её наличии) и разборчивая подпись продавца.**

2. Предназначение.

Данные насосы предназначены для перекачивания пресной чистой воды и других жидкостей с аналогичными физическими и химическими свойствами. Они используются для повышения давления воды в системах: водоснабжения, подачи жидкости в многоэтажные здания и на промышленные объекты, очистных сооружений, моек высокого давления, капельного полива и разбрызгивания, кондиционирования, охлаждения, очистки промышленных стоков, магистральных трубопроводов и т. д. Эти насосы не предназначены для перекачивания соленой воды, агрессивных, абразивных, легковоспламеняющихся и взрывоопасных жидкостей! Основными преимуществами данных насосов являются: 1. Все части, контактирующие с жидкостью, имеют антикоррозионное покрытие или изготовлены из не поддающихся коррозии материалов; 2. Медная обмотка статора имеет повышенные индукционные характеристики; 3. Использованы высококачественные подшипники C&U или SKF, имеющие следующие характеристики: высокоточные с пониженным показателем вибрации, термостойкие и износостойкие, бесшумные со сверхдолгим сроком службы; 4. Насосная камера и вал изготовлены из высококачественной нержавеющей стали марки AISI 304; 5. Сердечники статора и ротора изготовлены из холоднокатаной стали, что значительно улучшает их характеристики; 6. Встроенная в обмотку статора термозащита, предотвращающая перегрев мотора (только у моделей серии EVPm).

3. Комплектация: Насос в сборе – 1 шт.; Лента ФУМ – 1 шт.; Руководство по эксплуатации – 1 шт.; Гарантийный талон – 1 шт.; Упаковка – 1 шт.***Производитель оставляет за собой право изменять вышеуказанную комплектацию.**

3.1. Расшифровка обозначения.

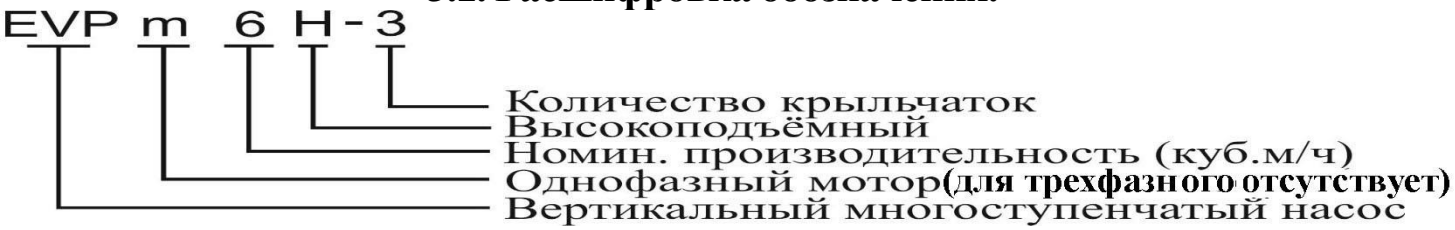

4. Технические характеристики.

Внимание! Все параметры указаны производителем примерно, только для ознакомления, получены при испытаниях образцов в определенных условиях. Параметры приобретенного Вами насоса могут отличаться от указанных, что не является признаком неисправности насоса.

Модель/ Пара-метры	Потребляемая мощность, Вт	Полезная мощность, Вт	Параметры сети питания	Способ электрического соединения	Макс. производительность, л/мин	Номин. производительность, л/мин	Макс. высота подъема, м	Номин. высота подъема, м	Макс. высота всасывания, м	Пусковой ток, А	Рабочий ток, А	Макс. температура окружающей среды, °С	Макс. температура перекачиваемой жидкости, °С	Макс. процентное соотношение взвешенных нерастворимых частиц в перекачиваемой жидкости, %	Макс. линейный размер нерастворимых частиц в перекачиваемой жидкости, мм	Диапазон РН перекачиваемой жидкости	Диаметр резьб входного/ выходного отверстий, дюйм	Класс защиты	Количество крыльчаток, шт.	Длина сетевого кабеля, м
EVPm2-2	410	370	220В/50Гц	-	70	33	24	20	8	10	1,86	+40	+40	0,1	0,2	6,5-8,5	1*1	IP55	2	1
EVP2-2	410	370	380В/50Гц	Y	70	33	24	20	8	5,8	1,08	+40	+40	0,1	0,2	6,5-8,5	1*1	IP55	2	-
EVPm2-3	610	550	220В/50Гц	-	70	33	36	28	8	15	2,77	+40	+40	0,1	0,2	6,5-8,5	1*1	IP55	3	1
EVP2-3	610	550	380В/50Гц	Y	70	33	36	28	8	8,54	1,6	+40	+40	0,1	0,2	6,5-8,5	1*1	IP55	3	-
EVPm4-2	610	550	220В/50Гц	-	108	67	24	18	8	15	2,77	+40	+40	0,1	0,2	6,5-8,5	1*1	IP55	2	1
EVP4-2	610	550	380В/50Гц	Y	108	67	24	18	8	8,54	1,6	+40	+40	0,1	0,2	6,5-8,5	1*1	IP55	2	-
EVPm2-4	830	750	220В/50Гц	-	70	33	48	36	8	20	3,77	+40	+40	0,1	0,2	6,5-8,5	1*1	IP55	4	1
EVP2-4	830	750	380В/50Гц	Y	70	33	48	36	8	12	2,18	+40	+40	0,1	0,2	6,5-8,5	1*1	IP55	4	-
EVPm4-3	830	750	220В/50Гц	-	108	67	37	30	8	20	3,77	+40	+40	0,1	0,2	6,5-8,5	1*1	IP55	3	1
EVP4-3	830	750	380В/50Гц	Y	108	67	37	30	8	12	2,18	+40	+40	0,1	0,2	6,5-8,5	1*1	IP55	3	-
EVPm2-5	1100	1000	220В/50Гц	-	75	33	59	46	8	25	5	+40	+40	0,1	0,2	6,5-8,5	1*1	IP55	5	1
EVP2-5	1100	1000	380В/50Гц	Y	75	33	59	46	8	18,47	2,89	+40	+40	0,1	0,2	6,5-8,5	1*1	IP55	5	-
EVPm2-6	1100	1000	220В/50Гц	-	75	33	69	55	8	25	5	+40	+40	0,1	0,2	6,5-8,5	1*1	IP55	6	1
EVP2-6	1100	1000	380В/50Гц	Y	75	33	69	55	8	18,47	2,89	+40	+40	0,1	0,2	6,5-8,5	1*1	IP55	6	-
EVPm4-4	1100	1000	220В/50Гц	-	108	67	47	36	8	25	5	+40	+40	0,1	0,2	6,5-8,5	1*1	IP55	4	1
EVP4-4	1100	1000	380В/50Гц	Y	108	67	47	36	8	18,47	2,89	+40	+40	0,1	0,2	6,5-8,5	1*1	IP55	4	-
EVPm2-7	1210	1100	220В/50Гц	-	75	33	82	63	8	30	5,5	+40	+40	0,1	0,2	6,5-8,5	1*1	IP55	7	1
EVP2-7	1210	1100	380В/50Гц	Y	75	33	82	63	8	18,47	3,18	+40	+40	0,1	0,2	6,5-8,5	1*1	IP55	7	-

Потребляемая мощность указана при эксплуатации насоса в оптимальных параметрах и является приблизительной, может изменяться при эксплуатации насоса в иных параметрах!

Внимание! Производитель имеет право изменять вышеуказанные технические характеристики в целях улучшения эксплуатационных характеристик изделия. Технические данные, указанные в таблице, являются ориентировочными, получены при тестировании изделий в лабораторных условиях и могут отличаться от действительных на ±5%.

Модель/ Пара-метры	Потребляемая мощность, Вт	Полезная мощность, Вт	Параметры сети питания	Способ электрического соединения	Макс. производительность, л/мин	Номин. производительность, л/мин	Макс. высота подъема, м	Номин. высота подъема, м	Макс. высота всасывания, м	Пусковой ток, А	Рабочий ток, А	Макс. температура окружающей среды, °С	Макс. температура перекачиваемой жидкости, °С	Макс. процентное соотношение взвешенных нерастворимых частиц в перекачиваемой жидкости, %	Макс. линейный размер нерастворимых частиц в перекачиваемой жидкости, мм	Диапазон PH перекачиваемой жидкости	Диаметр резьб входного/ выходного отверстий, дюйм	Класс защиты	Количество крыльчаток, шт.	Длина сетевого кабеля, м
EVPm6H-3	1210	1100	220В/50Гц	-	192	100	39	28	8	30	5,5	+40	+40	0,1	0,2	6,5-8,5	1 ½*1 ¼	IP55	3	1
EVP6H-3	1210	1100	380В/50Гц	Y	192	100	39	28	8	25	2,5	+40	+40	0,1	0,2	6,5-8,5	1 ½*1 ¼	IP55	3	-
EVPm6-3	1210	1100	220В/50Гц	-	233	100	30	26	8	30	5,5	+40	+40	0,1	0,2	6,5-8,5	1 ¼*1 ¼	IP55	3	1
EVP6-3	1210	1100	380В/50Гц	Y	233	100	30	26	8	18,47	3,18	+40	+40	0,1	0,2	6,5-8,5	1 ¼*1 ¼	IP55	3	-
EVPm2-8	1650	1500	220В/50Гц	-	75	33	94	73	8	45	7,5	+40	+40	0,1	0,2	6,5-8,5	1*1	IP55	8	1
EVP2-8	1650	1500	380В/50Гц	Y	75	33	94	73	8	25,38	4,34	+40	+40	0,1	0,2	6,5-8,5	1*1	IP55	8	-
EVPm2-9	1650	1500	220В/50Гц	-	75	33	105	82	8	45	7,5	+40	+40	0,1	0,2	6,5-8,5	1*1	IP55	9	1
EVP2-9	1650	1500	380В/50Гц	Y	75	33	105	82	8	25,38	4,34	+40	+40	0,1	0,2	6,5-8,5	1*1	IP55	9	-
EVPm4-5	1650	1500	220В/50Гц	-	122	67	61	48	8	45	7,5	+40	+40	0,1	0,2	6,5-8,5	1*1	IP55	5	1
EVP4-5	1650	1500	380В/50Гц	Y	122	67	61	48	8	25,38	4,34	+40	+40	0,1	0,2	6,5-8,5	1*1	IP55	5	-
EVPm4-6	1650	1500	220В/50Гц	-	122	67	74	58	8	45	7,5	+40	+40	0,1	0,2	6,5-8,5	1*1	IP55	6	1
EVP4-6	1650	1500	380В/50Гц	Y	122	67	74	58	8	25,38	4,34	+40	+40	0,1	0,2	6,5-8,5	1*1	IP55	6	-
EVP6H-4	1650	1500	380В/50Гц	Y	192	100	52	40	8	25,38	4,34	+40	+40	0,1	0,2	6,5-8,5	1 ½*1 ¼	IP55	4	-
EVPm6H-4	1650	1500	220В/50Гц	-	192	100	52	40	8	35	8	+40	+40	0,1	0,2	6,5-8,5	1 ½*1 ¼	IP55	4	1
EVPm6-4	1650	1500	220В/50Гц	-	233	100	40	35	8	45	7,5	+40	+40	0,1	0,2	6,5-8,5	1 ¼*1 ¼	IP55	4	1
EVP6-4	1650	1500	380В/50Гц	Y	233	100	40	35	8	25,38	4,34	+40	+40	0,1	0,2	6,5-8,5	1 ¼*1 ¼	IP55	4	-
EVPm2-11	1980	1800	220В/50Гц	-	75	33	130	107	8	45	9	+40	+40	0,1	0,2	6,5-8,5	1*1	IP55	11	1
EVP2-11	1980	1800	380В/50Гц	Y	75	33	130	107	8	26,05	5,21	+40	+40	0,1	0,2	6,5-8,5	1*1	IP55	11	-
EVPm6H-5	1980	1800	220В/50Гц	-	192	100	64	48	8	45	9	+40	+40	0,1	0,2	6,5-8,5	1 ½*1 ¼	IP55	5	1
EVP6H-5	1980	1800	380В/50Гц	Y	192	100	64	48	8	26,05	5,21	+40	+40	0,1	0,2	6,5-8,5	1 ½*1 ¼	IP55	5	-

Потребляемая мощность указана при эксплуатации насоса в оптимальных параметрах и является приблизительной, может изменяться при эксплуатации насоса в иных параметрах!
Внимание! Производитель имеет право изменять вышеуказанные технические характеристики в целях улучшения эксплуатационных характеристик изделия. Технические данные, указанные в таблице, являются ориентировочными, получены при тестировании изделий в лабораторных условиях и могут отличаться от действительных на ±5%.

Модель/ Параметры	Потребляемая мощность, Вт	Полезная мощность, Вт	Параметры сети питания	Способ электрического соединения	Макс. производительность, л/мин	Номин. производительность, л/мин	Макс. высота подъема, м	Номин. высота подъема, м	Макс. высота всасывания, м	Пусковой ток, А	Рабочий ток, А	Макс. температура окружающей среды, °С	Макс. температура перекачиваемой жидкости, °С	Макс. процентное соотношение взвешенных нерастворимых частиц в перекачиваемой жидкости, %	Макс. линейный размер нерастворимых частиц в перекачиваемой жидкости, мм	Диапазон PH перекачиваемой жидкости	Диаметр резьб входного/ выходного отверстий, дюйм	Класс защиты	Количество крыльчаток, шт.	Длина сетевого кабеля, м
EVPm2-13	2420	2200	220В/50Гц	-	75	33	153	117	8	50,5	11	+40	+40	0,1	0,2	6,5-8,5	1*1	IP55	13	1
EVP2-13	2420	2200	380В/50Гц	Y	75	33	153	117	8	36,89	6,37	+40	+40	0,1	0,2	6,5-8,5	1*1	IP55	13	-
EVP4-7	2420	2200	380В/50Гц	Y	122	67	86	69	8	36,89	6,37	+40	+40	0,1	0,2	6,5-8,5	1*1	IP55	7	-
EVP4-8	2420	2200	380В/50Гц	Y	122	67	98	77	8	36,89	6,37	+40	+40	0,1	0,2	6,5-8,5	1*1	IP55	8	-
EVP4-10	2420	2200	380В/50Гц	Y	122	67	116	89	8	36,89	6,37	+40	+40	0,1	0,2	6,5-8,5	1*1	IP55	10	-
EVP6H-6	2420	2200	380В/50Гц	Y	192	100	76	55	8	36,89	6,37	+40	+40	0,1	0,2	6,5-8,5	1 ½*1 ¼	IP55	6	-
EVP6-5	2420	2200	380В/50Гц	Y	267	100	50	45	8	36,89	6,37	+40	+40	0,1	0,2	6,5-8,5	1 ¼*1 ¼	IP55	5	-
EVP6-6	2420	2200	380В/50Гц	Y	267	100	58	50	8	36,89	6,37	+40	+40	0,1	0,2	6,5-8,5	1 ¼*1 ¼	IP55	6	-
EVPm4-12	3300	3000	220В/50Гц	-	122	67	145	115	8	63	16,5	+40	+40	0,1	0,2	6,5-8,5	1*1	IP55	12	1
EVP4-12	3300	3000	380В/50Гц	Y	122	67	145	115	8	43,4	8,68	+40	+40	0,1	0,2	6,5-8,5	1*1	IP55	12	-
EVP6H-8	3300	3000	380В/50Гц	Y	192	100	103	78	8	43,4	8,68	+40	+40	0,1	0,2	6,5-8,5	1 ½*1 ¼	IP55	8	-
EVP6-7	3300	3000	380В/50Гц	Y	267	100	68	61	8	50,22	8,68	+40	+40	0,1	0,2	6,5-8,5	1 ¼*1 ¼	IP55	7	-
EVP6-8	3300	3000	380В/50Гц	Y	267	100	78	68	8	50,22	8,68	+40	+40	0,1	0,2	6,5-8,5	1 ¼*1 ¼	IP55	8	-
EVP10H-3	3300	3000	380В/50Гц	Y	300	167	56	48	8	50,22	8,68	+40	+40	0,1	0,2	6,5-8,5	1 ½*1 ¼	IP55	3	-
EVP6H-10	4400	4000	380В/50Гц	Δ	192	100	130	105	8	66,82	11,58	+40	+40	0,1	0,2	6,5-8,5	1 ½*1 ¼	IP55	10	-
EVP10H-4	4400	4000	380В/50Гц	Δ	300	167	75	63	8	66,82	11,58	+40	+40	0,1	0,2	6,5-8,5	1 ½*1 ¼	IP55	4	-
EVP10H-5	6050	5500	380В/50Гц	Δ	300	167	93	78	8	87,36	15,92	+40	+40	0,1	0,2	6,5-8,5	1 ½*1 ¼	IP55	5	-
EVP10H-6	6050	5500	380В/50Гц	Δ	300	167	113	92	8	87,36	15,92	+40	+40	0,1	0,2	6,5-8,5	1 ½*1 ¼	IP55	6	-
EVP10H-7	8250	7500	380В/50Гц	Δ	300	167	132	108	8	113,3	21,71	+40	+40	0,1	0,2	6,5-8,5	1 ½*1 ¼	IP55	7	-
EVP10H-8	8250	7500	380В/50Гц	Δ	300	167	150	123	8	113,3	21,71	+40	+40	0,1	0,2	6,5-8,5	1 ½*1 ¼	IP55	8	-

Потребляемая мощность указана при эксплуатации насоса в оптимальных параметрах и является приблизительной, может изменяться при эксплуатации насоса в иных параметрах!

Внимание! Производитель имеет право изменять вышеуказанные технические характеристики в целях улучшения эксплуатационных характеристик изделия. Технические данные, указанные в таблице, являются ориентировочными, получены при тестировании изделий в лабораторных условиях и могут отличаться от действительных на ±5%.

5. Графики гидравлической производительности.

Внимание! Расчетным оптимальным параметрам работы насоса соответствует центральная область графика гидравлической производительности. Эксплуатация насоса в режимах, соответствующим краям графика, может привести к перегреву мотора и негарантийной поломке насоса. Допустимые отклонения от заявленных значений гидравлической кривой: ±5%.

5.1. Модели EVPm2-2, EVP2-2, EVPm2-3, EVP2-3, EVPm2-4, EVP2-4, EVPm2-5, EVP2-5, EVPm2-6, EVP2-6, EVPm2-7, EVP2-7, EVPm2-8, EVP2-8, EVPm2-9, EVP2-9, EVPm2-13, EVP2-13.

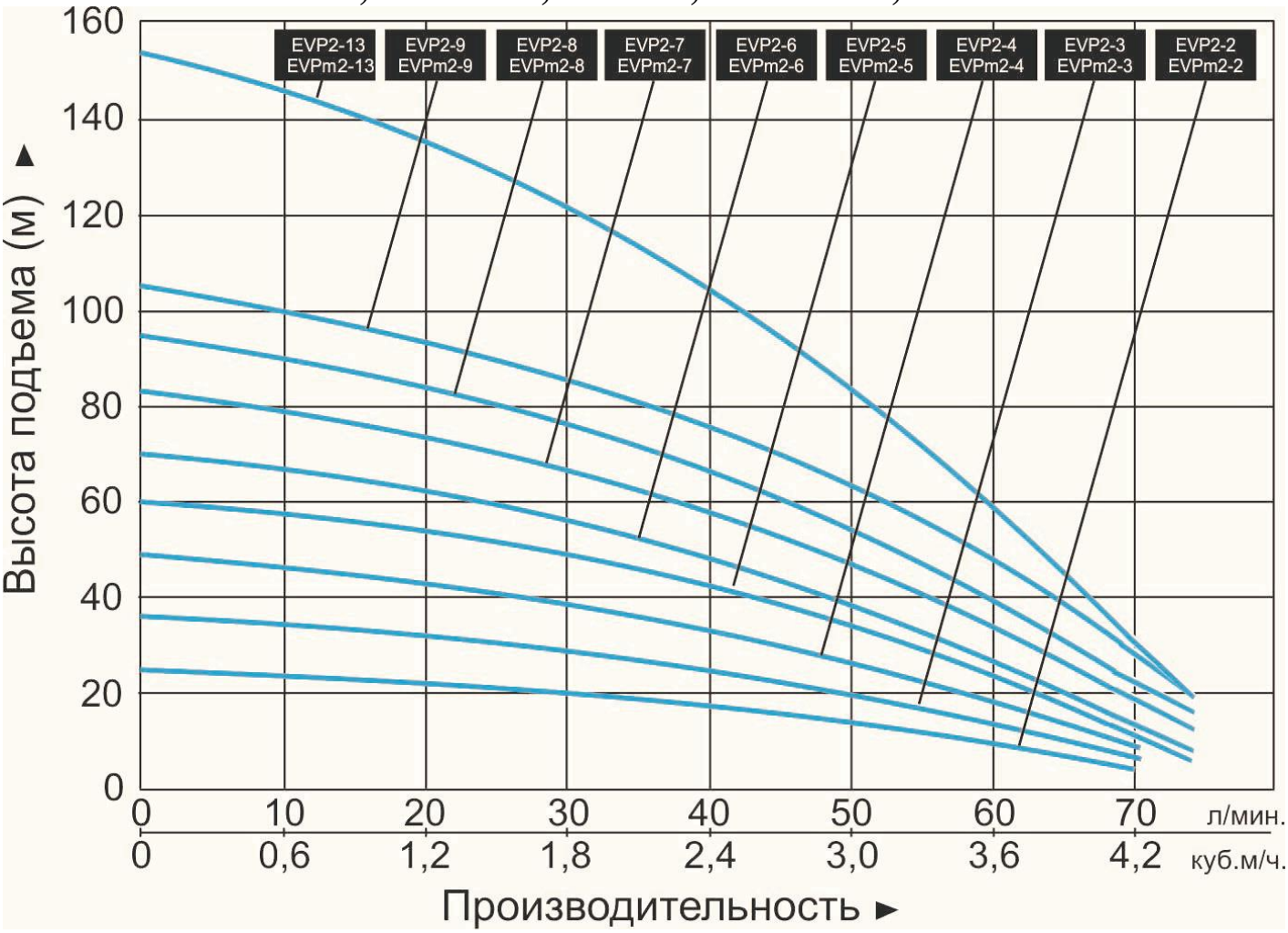

5.2. Модели EVPm2-11, EVP2-11.

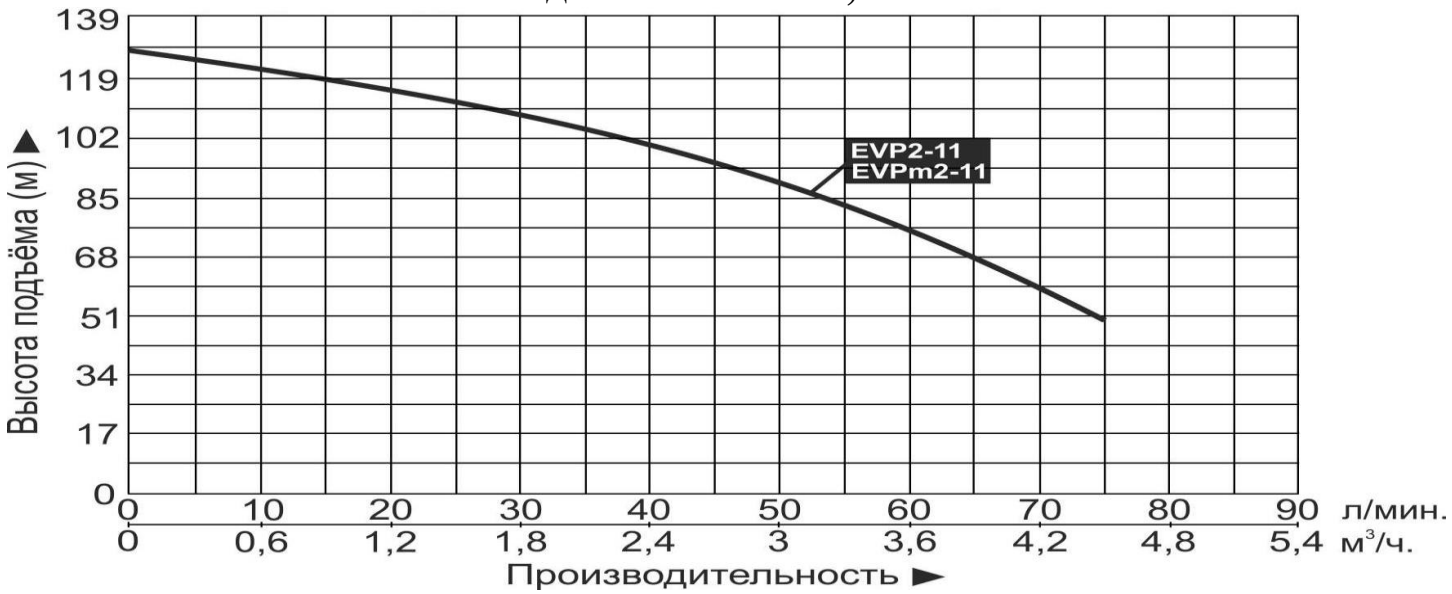

5.3. Модели EVPm4-2, EVP4-2, EVPm4-3, EVP4-3, EVPm4-4, EVP4-4, EVPm4-5, EVP4-5, EVPm4-6, EVP4-6, EVP4-7, EVP4-8, EVPm4-12, EVP4-12.

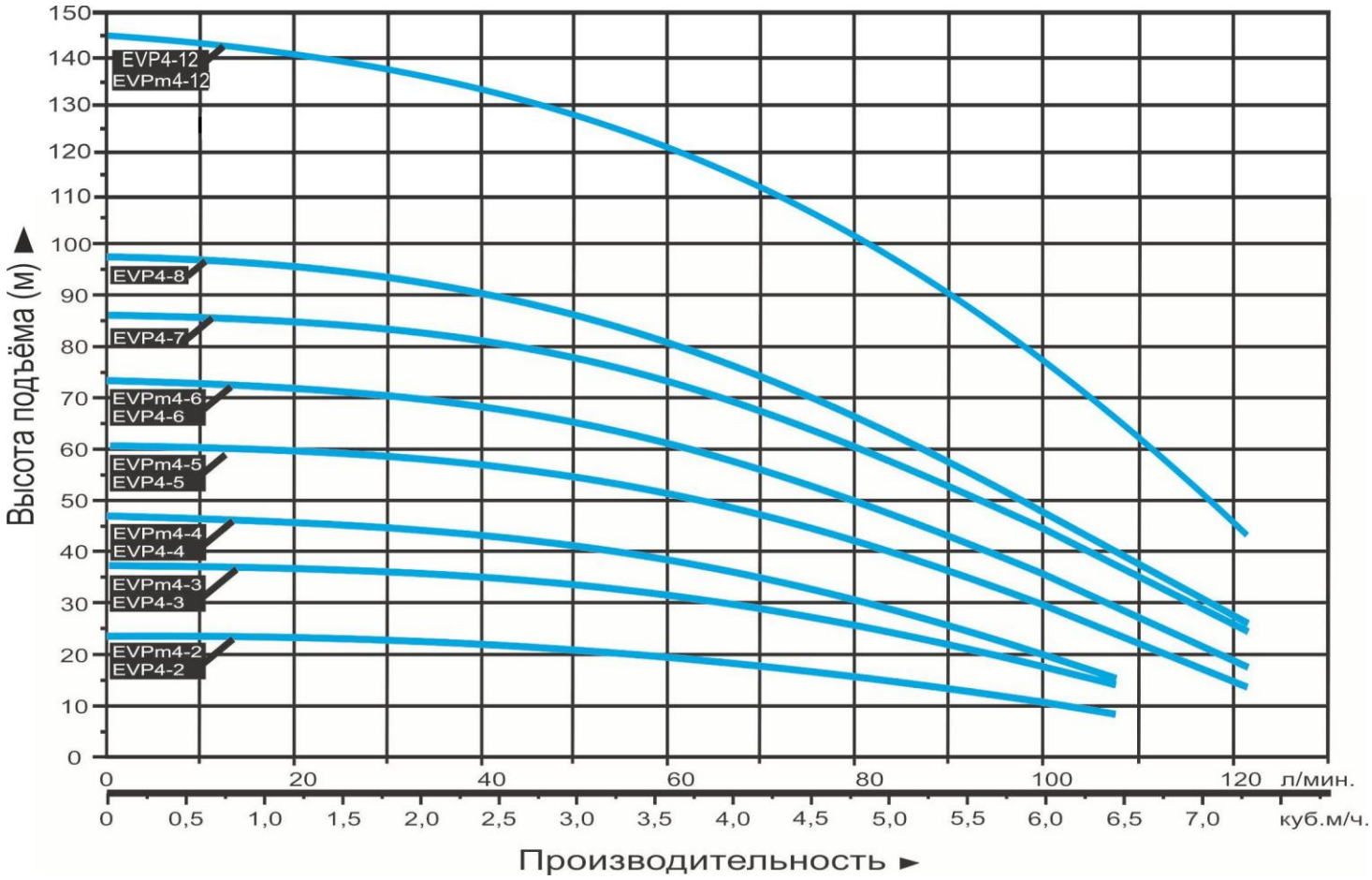

5.4. Модели EVPm6-3, EVP6-3, EVPm6-4, EVP6-4, EVP6-5, EVP6-6, EVP6-7, EVP6-8.

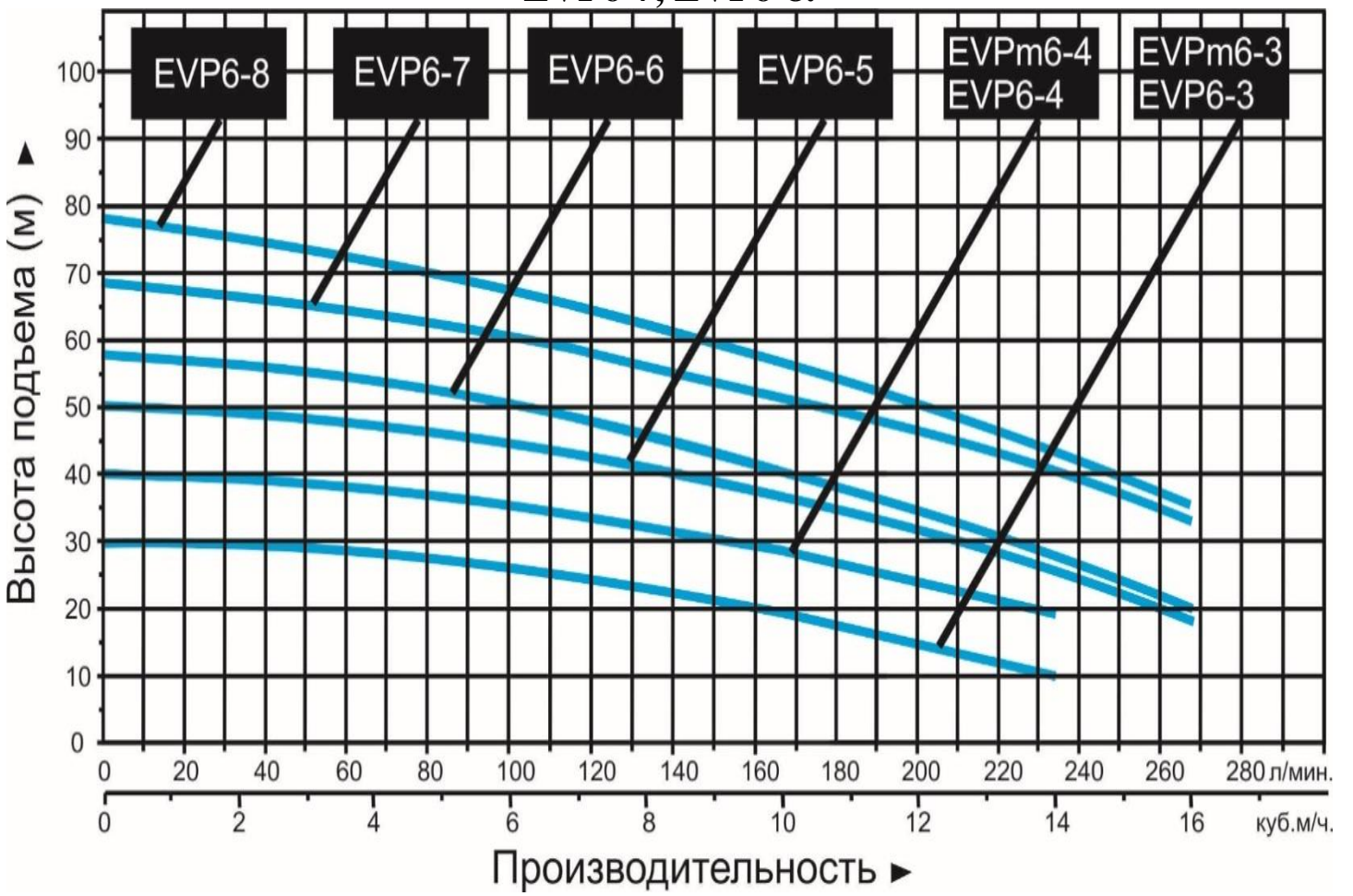

5.5. Модели EVP10H-3, EVP10H-4, EVP10H-5, EVP10H-6, EVP10H-7, EVP10H-8.

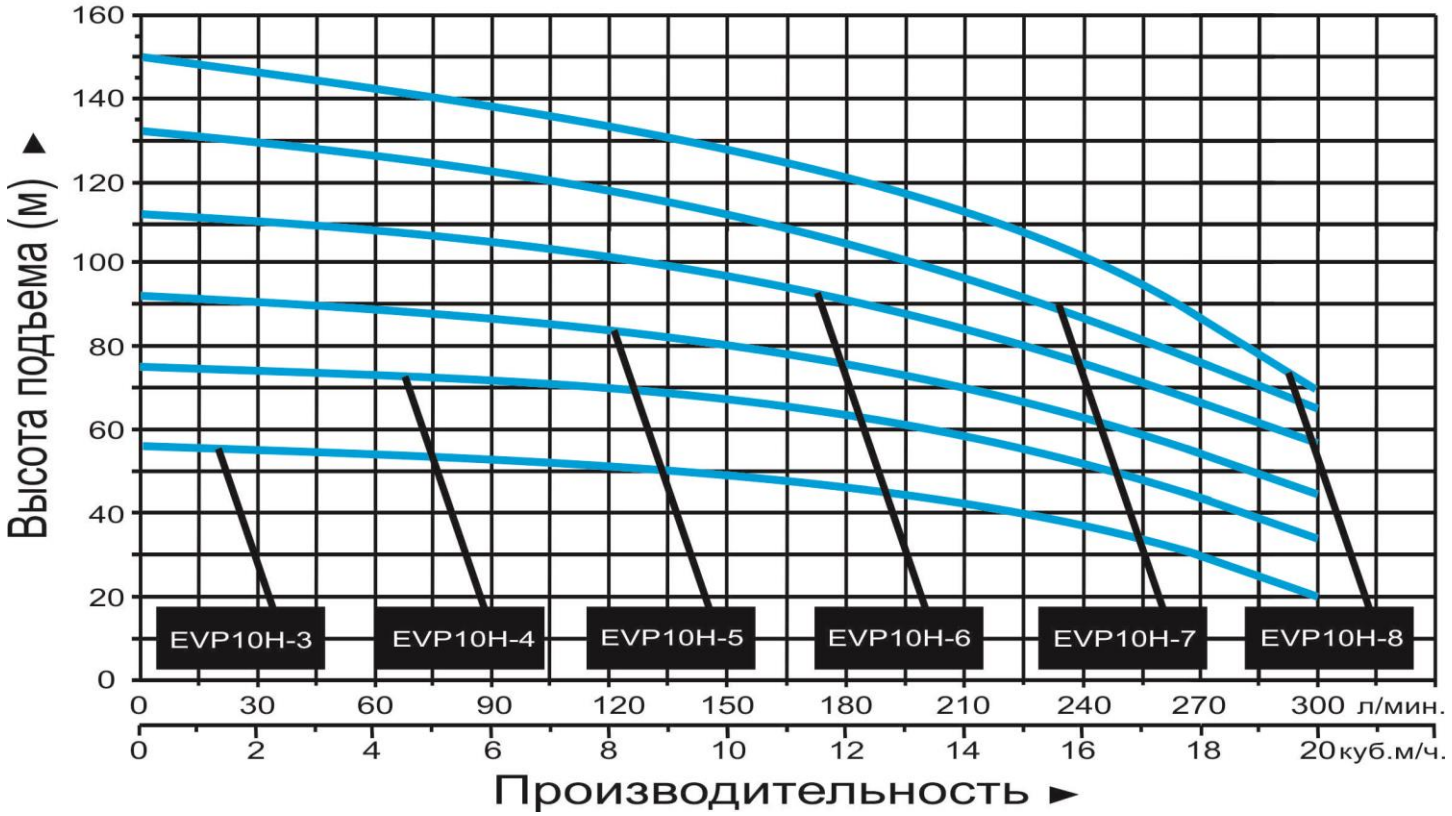

5.6. Модели EVPm6H-3, EVP6H-3, EVP6H-4, EVPm6H-4, EVP6H-10.

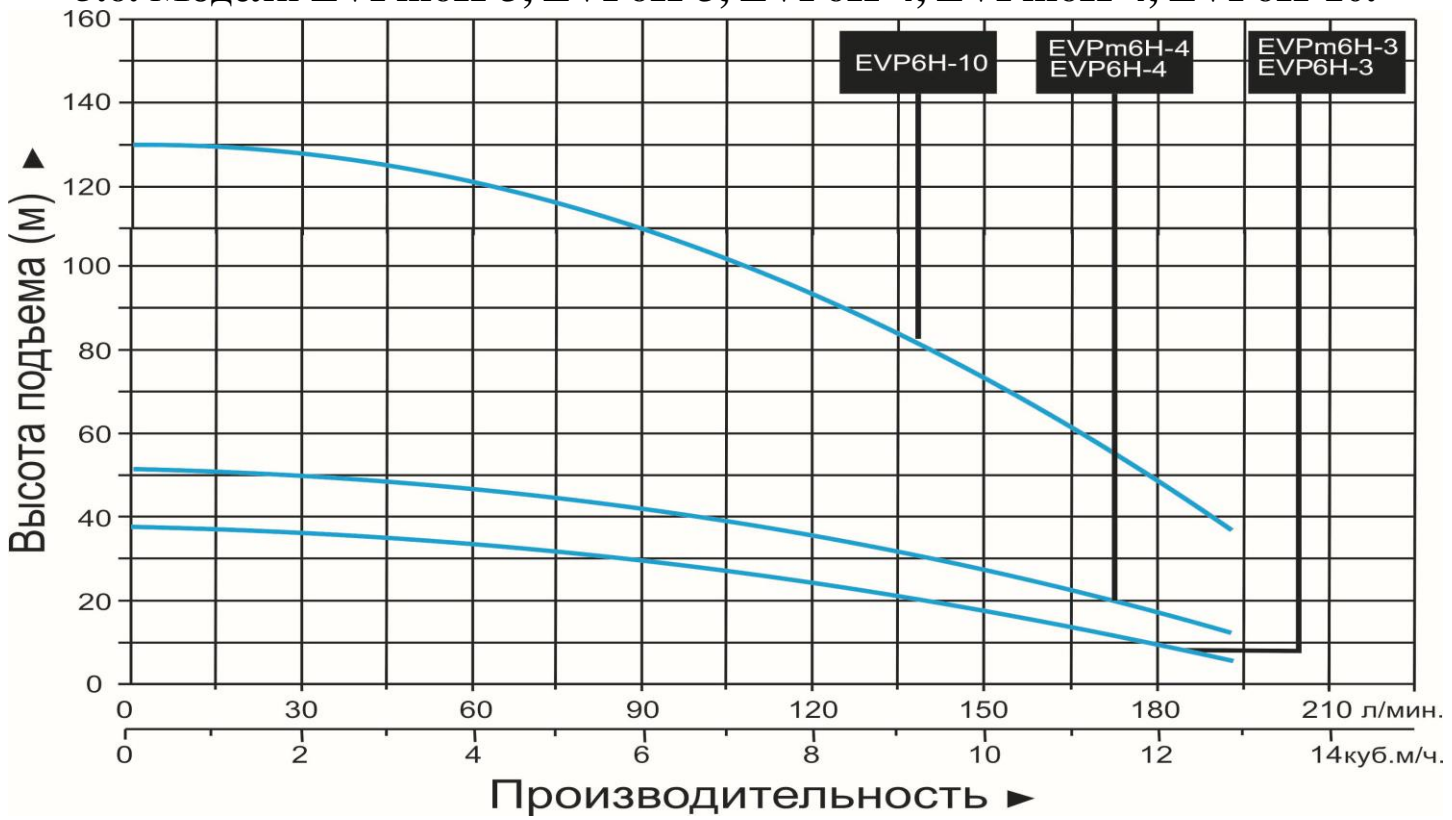

5.7. Модель EVP4-10.

5.8. Модели EVP6H-5, EVPm6H-5, EVP6H-6, EVP6H-8.

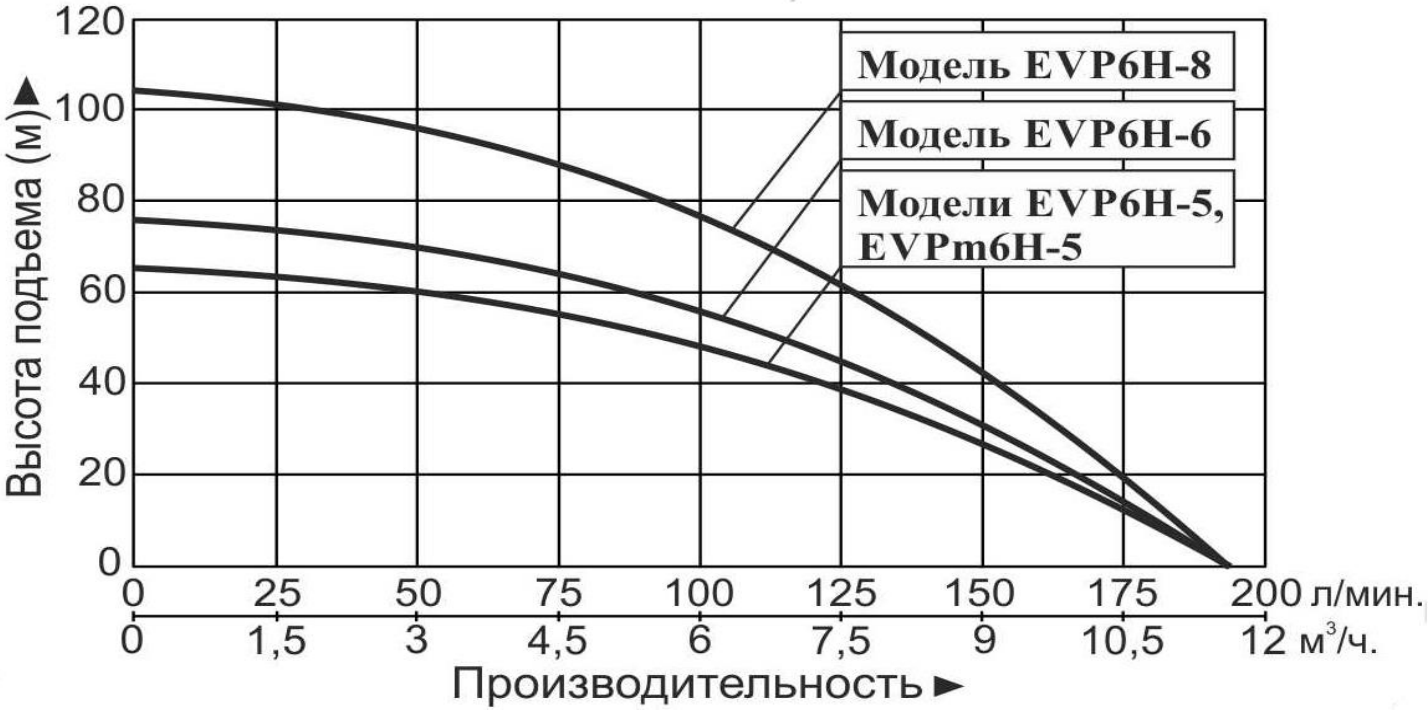

6. Обобщенная схема устройства насосов.

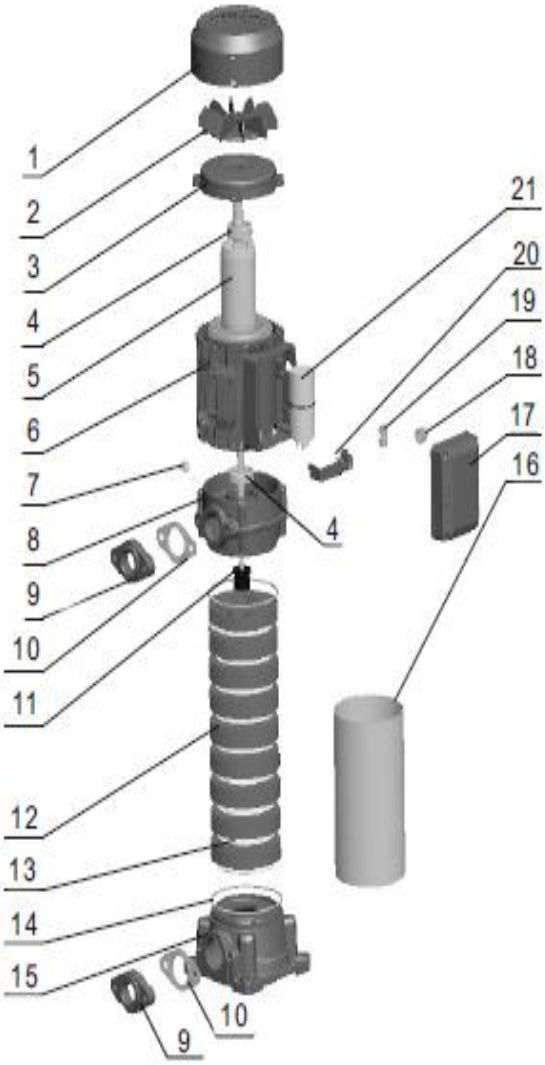

№	Наименование
1.	Защитная крышка крыльчатки охлаждения.
2.	Крыльчатка охлаждения.
3.	Верхняя крышка мотора.
4.	Подшипник.
5.	Ротор.
6.	Статор.
7.	Пробка сливного отверстия.
8.	Опора мотора.
9.	Фланец.
10.	Прокладка.
11.	Сальник.
12.	Диффузор.
13.	Крыльчатка.
14.	О-образное уплотнительное кольцо.
15.	Основание (суппорт).
16.	Корпус насосной камеры.
17.	Крышка пускового конденсатора.
18.	Держатель кабеля.
19.	Зажим кабеля.
20.	Клеммная панель.
21.	Пусковой конденсатор.

***Производитель оставляет за собой право вносить изменения в вышеуказанную конструкцию насосов в целях ее совершенствования.**

7. Пример схемы установки насоса.

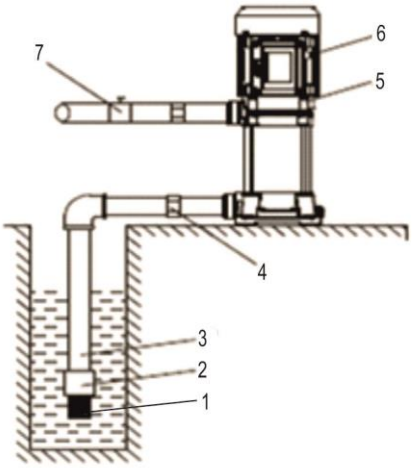

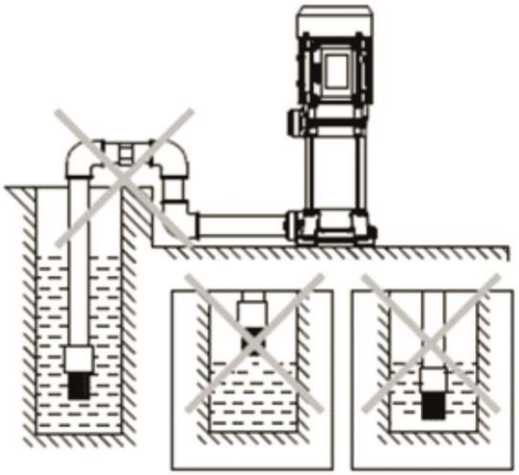

Правильная установка насоса. **Неправильная установка насоса.**

№	Наименование	№	Наименование
1.	Фильтр.	5.	Пробка сливного отверстия.
2.	Обратный клапан.	6.	Пробка заливного отверстия.
3.	Входной трубопровод.	7.	Водопроводный кран.
4.	Соединитель.		

7.1. Установочные размеры.

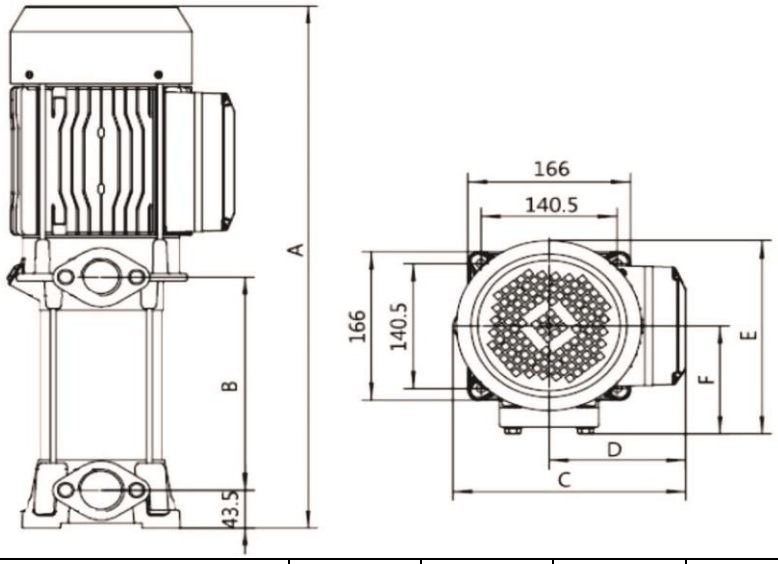

Модель		A(мм)	B(мм)	C(мм)	D(мм)	E(мм)	F(мм)
Однофазный мотор	**Трехфазный мотор**						
EVPm2-2	**EVP2-2**	382	120	193	110	202	114,5
EVPm2-3	**EVP2-3**	406	144	193	110	202	114,5
EVPm2-4	**EVP2-4**	430	168	193	110	202	114,5
EVPm2-5	**EVP2-5**	454	192	193	110	202	114,5
EVPm2-6	**EVP2-6**	478	216	193	110	202	114,5
EVPm2-7	**EVP2-7**	545	247,5	210	125	202	114,5
EVPm2-8	**EVP2-8**	569	271,5	210	125	202	114,5
EVPm2-9	**EVP2-9**	593	295,5	210	125	202	114,5
EVPm2-11	**EVP2-11**	641	344,5	210	125	202	114,5
EVPm2-13	**EVP2-13**	689	391,5	210	125	202	114,5
EVPm4-2	**EVP4-2**	382	120	193	110	202	114,5
EVPm4-3	**EVP4-3**	406	144	193	110	202	114,5
EVPm4-4	**EVP4-4**	430	168	193	110	202	114,5

EVPm4-5	**EVP4-5**	497	199,5	210	125	202	114,5
EVPm4-6	**EVP4-6**	521	223,5	210	125	202	114,5
-	**EVP4-7**	545	247,5	210	125	202	114,5
-	**EVP4-8**	569	271,5	210	125	202	114,5
-	**EVP4-10**	617	320,5	210	125	202	114,5
EVPm4-12	**EVP4-12**	731	374	240	141	218	121,5
EVPm6H-3	**EVP6H-3**	457	158,5	210	125	202	114,5
EVPm6H-4	**EVP6H-4**	483,5	185	210	125	202	114,5
EVPm6H-5	**EVP6H-5**	510	211,5	210	125	202	114,5
-	**EVP6H-6**	536,5	238	210	125	202	114,5
-	**EVP6H-8**	655	297,5	210	141	218	121,5
-	**EVP6H-10**	708	350,5	240	141	218	121,5

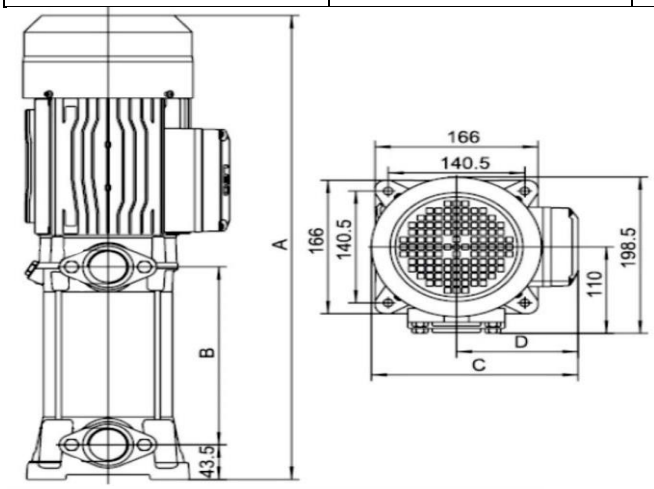

Модель		A (мм)	B (мм)	C (мм)	D (мм)
Однофазный мотор	**Трехфазный мотор**				
EVPm6-3	**EVP6-3**	487	190	210	125
EVPm6-4	**EVP6-4**	524	227	210	125
-	**EVP6-5**	561	264	210	125
-	**EVP6-6**	598	301	210	125
-	**EVP6-7**	685	338	221	134
-	**EVP6-8**	722	375	221	134

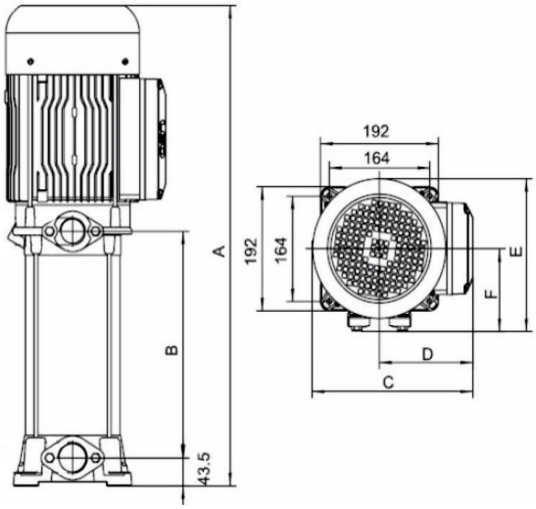

Модель	A (мм)	B (мм)	C (мм)	D (мм)	E (мм)	F (мм)
EVP10H-3	544,5	187	240	141	227,5	127,5
EVP10H-4	577,5	220	240	141	227,5	127,5
EVP10H-5	647	253	262	152	237,5	128,5
EVP10H-6	680	286	262	152	237,5	128,5
EVP10H-7	713	319	262	152	237,5	128,5
EVP10H-8	746	352	262	152	237,5	128,5

8. Установка насоса.

Установку и подключение насоса должен производить квалифицированный специалист. Прежде чем подключить насос к электросети, убедитесь, что напряжение и частота для данной модели, указанные в таблице с характеристиками, соответствуют параметрам подключаемой электросети (220В/50Гц или 380В/50Гц). Источник питания, к которому подключается насос, должен иметь заземление и УЗО! Помните, что мороз может повредить насос и трубопроводы!

1. Перед установкой насоса проверьте состояние его кабеля электропитания и частей корпуса на отсутствие механических повреждений! Насос должен быть установлен на ровном горизонтальном основании, в сухом, хорошо проветриваемом, защищенном от воздействия дождя, снега, мороза и прямых солнечных лучей помещении, но может

быть установлен и на улице, при условии, что имеется необходимая защита от солнца, дождя и мороза. Максимальная температура окружающего воздуха, при которой разрешена эксплуатация насоса +40 ˚С.

2. Насос имеет опорную пластину с отверстиями для его крепления к основанию при помощи болтов. Необходимо надежно зафиксировать насос при установке! Если насос находится слишком далеко от источника питания и необходимо использовать удлинитель для его подключения, сечение провода удлинителя должно соответствовать мощности подключаемого насоса и увеличиваться с увеличением его длины, иначе насос не сможет работать нормально из-за значительного падения напряжения в удлинителе. **Сечение удлинителя должен подбирать квалифицированный специалист!** Если удлинитель используется вне помещения, провод удлинителя должен быть с резиновой изоляцией.

3. Заземление насоса должно осуществляться стальным проводом без изоляции диаметром не менее 6 мм. Один конец провода необходимо присоединить к насосу с помощью заземляющего винта, а другой конец провода - присоединить к заземлителю.

В качестве заземлителей могут быть использованы:

а. Вертикально забитые в землю стальные трубы (с толщиной стенок не менее 3.5 мм), стержни, стальные ленты (с толщиной не менее 4 мм или размером поперечного сечения не менее 48 мм); б. Металлические трубы артезианских колодцев; в. Металлические трубы зданий и сооружений, исключая газопроводные трубы, трубы отопительной и водопроводной систем; г. Проволока диаметром не менее 6 мм; Расстояние от заземлителей до фундаментов зданий и сооружений должно быть не менее 1,5 м. Верхнюю кромку труб и заземлителей из стальных лент необходимо закапывать на глубину не менее 0,6 м. Заземляющий провод должен быть надежно присоединен к заземлителю.

4. Для обеспечения эффективной работы насоса входной трубопровод должен быть как можно короче, герметичен и надежно зафиксирован. В качестве входного трубопровода запрещается использовать эластичный шланг, чтобы избежать его деформации и блокирования подачи воды. Оптимальным материалом для входного трубопровода является труба из нержавеющей стали, меди или пластика.

5. Если насос будет использоваться для перекачивания жидкости из водоемов, то на входном трубопроводе необходимо установить фильтр (1) и обратный клапан (2) (смотрите раздел 7). Обратный клапан необходимо располагать вертикально на расстоянии не менее 30 см от дна, для предотвращения всасывания донных отложений, песка и глины, а также для предотвращения гидравлического удара при внезапной остановке мотора насоса. **Внимание!** Всегда следите за падением уровня воды во время работы насоса, обратный клапан всегда должен находиться ниже поверхности воды.

6. Крепежные соединения входного трубопровода должны быть герметичны, трубопровод должен иметь как можно меньше соединений коленчатого типа!

При наличии более двух соединений коленчатого типа всасывание воды будет затруднено или невозможно. **Внимание! Каждое коленчатое соединение во входном или выходном трубопроводе уменьшает высоту подъема и высоту всасывания насоса примерно на 1 м.**

7. Диаметр входного трубопровода должен быть больше или равным диаметру входного отверстия насоса, чтобы избежать гидравлических потерь, уменьшающих его производительность.

8. Обращайте внимание на падение уровня воды во время использования насоса!

9. Если длина входного трубопровода превышает 10м, или высота превышает 4м, то его диаметр должен быть больше диаметра входного отверстия насоса. **Внимание!** Обращайте внимание на герметичность всех соединений во входном и выходном трубопроводах - даже небольшой подсос воздуха или течь во входном трубопроводе резко сокращает производительность и высоту всасывания насоса, в выходном – производительность и высоту подъема.

10. Убедитесь, что во время установки трубопроводов корпус насоса не нагружается их весом!

11. Регулярно очищайте фильтр и обратный клапан!

8.1. Схема электрического подключения насоса.

Внимание! Не открывайте конденсаторную коробку, пока штепсель кабеля питания насоса не отсоединен от розетки сети электропитания. Насосы с трехфазным мотором (380В) полезной мощностью равной 3000 Вт или менее имеют способ электрического соединения методом «звезда» (Y). Насосы с трехфазным мотором (380В) полезной мощностью более 3000 Вт имеют способ электрического соединения методом «треугольник» (Δ). Неправильное подключение электромотора к электросети вызовет его негарантийную поломку!

Проверка направления вращения ротора (только для трехфазных моторов): проверьте направление вращения ротора. Направление вращения ротора насоса в моделях с трехфазным мотором должно происходить по часовой стрелке, если смотреть со стороны крыльчатки охлаждения. **Если ротор насоса вращается в противоположную сторону, поменяйте две фазы местами.**

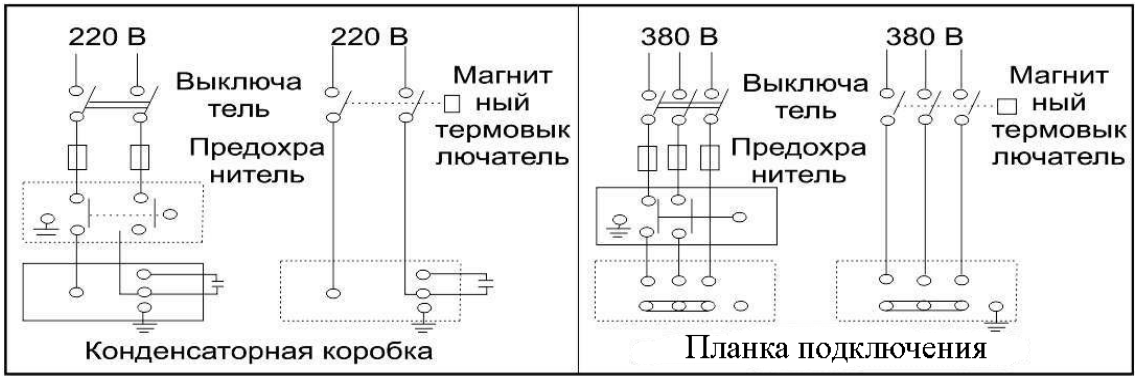

Внимание! Указанные в схеме устройства защиты мотора насоса (предохранитель (автомат) и магнитный термовыключатель) не входят в комплект с насосом.

9. Ввод в эксплуатацию и техническое обслуживание.

Не прикасайтесь к корпусу работающего насоса, это может привести к ожогу или удару электрическим током. Любое техническое обслуживание насоса или трубопровода разрешено проводить только после отключения насоса от электропитания! Не включайте насос, прежде чем насосная камера не заполнена жидкостью! Не прикасайтесь к насосу, если не прошло более 5 минут после его выключения.

1. Перед первым запуском необходимо заполнить насосную камеру насоса водой. Для этого открутите пробку заливного отверстия и залейте в насосную камеру воду. Затем плотно закрутите пробку заливного отверстия. Также убедитесь в наличие воды во входном трубопроводе. Если вода сливается из насосной камеры и входного трубопровода произвольно, необходимо заменить или очистить от загрязнений обратный клапан, который потерял герметичность. **Внимание! Не включайте насос прежде, чем насосная камера не заполнена водой! Допускается пробное включение насоса с незаполненной водой насосной камерой длительностью не более 10 секунд. Запрещено включать насос более чем на 10 секунд без предварительного заполнения насосной камеры водой! Это приведет к быстрому износу сальников, потере ими герметичности. Сальник насоса является быстроизнашивающейся деталью, особенно если насос иногда работает без воды. При появлении течи из сальника необходимо немедленно заменить сальник! Если не произвести замену сальника немедленно, вода затечет в статор насоса, что приведет к его негарантийной поломке. Признаками негерметичности сальника являются: течь из насоса, срабатывание УЗО в цепи питания насоса, появление шума подшипников.**

2. Перед включением насоса максимально откройте водоразборный кран. Затем подключите насос к сети электропитания.

3. Отрегулируйте поток воды в соответствии с необходимым Вам. В случае, если после запуска насоса вода не поступает больше 3-х минут, выключите насос, повторно наберите воду в насосную камеру и снова включите. Устраните причину отсутствия поступления воды, в случае повторения проблемы.

4. Во избежание «размораживания» деталей корпуса насоса в осенне-зимний период, если насос установлен в неотапливаемом помещении или долго не будет эксплуатироваться, открутите пробку сливного отверстия и полностью слейте воду из насосной камеры и трубопроводов. После этого плотно закрутите пробку сливного отверстия. Перед следующим запуском насоса, прежде чем включить его, открутите пробку заливного отверстия, наполните насосную камеру водой и плотно закрутите пробку. После этого насос можно использовать. **Внимание! Если температура окружающей среды**

опускается ниже +4°С, необходимо принять соответствующие меры для защиты насоса и трубопроводов от замерзания воды в них.

5. После примерно 1000 часов работы необходимо проверить состояние быстро изнашиваемых частей насоса, таких как: подшипники, сальники, крыльчатки, прокладки и т. д. В случае необходимости замените изношенные части в специализированном сервисе.

6. Избегайте попадания осадков на насос. Это приведет к его поломке.

7. Если Вы не будете использовать насос в течение длительного времени, воду с насоса необходимо сливать. Прежде чем поместить насос на хранение в хорошо проветриваемое и сухое помещение, корпус насоса желательно почистить и покрыть противокоррозионным средством, например, машинным маслом.

8. **ЗАПРЕЩАЕТСЯ:** 1) эксплуатировать насос при возникновении во время его работы хотя бы одной из следующих неисправностей: повреждение кабеля электропитания; появление запаха и/или дыма, характерного для горящей изоляции; высокий уровень шума при работе; появление трещин в корпусных деталях; 2) эксплуатировать изделие внутри резервуаров и в помещениях с взрывоопасными и легковоспламеняющимися веществами; 3) подключать насос с неисправным мотором к электросети; 4) производить ремонт насоса самостоятельно в гарантийный период.

10. Меры предосторожности.

1. Для правильной и безопасной эксплуатации насоса внимательно прочтите данное руководство по эксплуатации и строго придерживайтесь его требований.

2. Эксплуатировать насос разрешается только в соответствии с назначением, указанным в руководстве по эксплуатации.

3. Питание насоса должно осуществляться от сети переменного тока напряжением 220В, 50 Гц (для моделей серии EVPm) или 380В, 50 Гц (для моделей серии EVP).

4. Запрещено изменять конструкцию насоса.

5. Не рекомендуется эксплуатировать насос на высоте, превышающей 1000 м над уровнем моря.

6. При эксплуатации насоса необходимо соблюдать все требования безопасности, указанные в данном руководстве по эксплуатации, не подвергать его ударам, перегрузкам, воздействию пыли, атмосферных осадков и прямых солнечных лучей.

7. Запрещается перемещать насос за шнур электропитания.

8. Не допускайте натягивания, перекручивания и попадания под различные грузы шнура питания, а также соприкосновения его с острыми, горячими и масляными поверхностями.

9. Не допускайте попадания влаги на штепсель питающего кабеля. Штепсель питающего кабеля необходимо подключать к розетке, расположенной в защищенном от влаги помещении.

10. Не включайте насос более чем на 10 секунд, если насосная камера не заполнена водой. **Внимание! Работа насоса без воды свыше допустимого времени может привести к преждевременному износу сальников насоса!**
11. При перекачивании воды из открытого водоема запрещено купаться вблизи работающего насоса.
12. Все работы с насосом необходимо производить при выключенном электропитании.
13. Внимательно следите, чтобы при температуре окружающей среды ниже 0°С лед не повредил корпус насоса.
14. **Во избежание несчастного случая строго запрещается прикасаться к включенному в электросеть насосу!**
15. Однофазные насосы имеют встроенную в обмотку статора защиту, защищающую мотор от перегрева, высокого тока и напряжения. Нормальная работа насоса исключает срабатывание защиты. **Если мотор насоса перегрелся, и сработала установленная в его статоре, немедленно отключите насос от источника электроэнергии и устраните причину, вызвавшую перегрев насоса.** Признаками перегрева мотора насоса являются: падение производительности, нехарактерный шум, запах горящей изоляции. В случае несвоевременного устранения причин, вызывающих перегрев, мотор насоса выйдет из строя. **Внимание!** Срабатывание встроенной в статор насоса термозащиты сигнализирует о неправильной эксплуатации насоса, которая вызывает перегрев мотора насоса и существенно сокращает срок его службы. **Устраните причины, вызывающие перегрев мотора насоса, сразу после срабатывания термозащиты! Поломки насоса, вызванные перегревом мотора, не являются гарантийными!**
16. **Запрещается:**

- обслуживание и ремонт подключенного к электросети насоса;
- включать насос в электросеть без заземления и УЗО;
- изменять схему включения насоса в сеть;
- эксплуатировать насос без защитных кожухов деталей, находящихся под напряжением;
- проверять на ощупь нагрев мотора работающего насоса;
- прикасаться к винту заземления работающего насоса;
- эксплуатировать насос внутри котлов, резервуаров, в помещениях с легковоспламеняющимися и взрывоопасными веществами;
- перекачивать легковоспламеняющиеся, взрывчатые, агрессивные жидкости, соленую воду;
- подключать насос с неисправным мотором в электросеть;
- разбирать мотор насоса с целью устранения неисправностей (в гарантийный период);

- эксплуатировать насос при возникновении во время его работы хотя бы одной из следующих неисправностей: 1) повреждение шнура электропитания, 2) появление дыма и/или запаха гари, 3) поломка или появление трещин в корпусных деталях.

17. **Насос необходимо эксплуатировать в строгом соответствии с предназначением и расчетными номинальными параметрами!**

18. **Производитель не несет ответственность за несчастный случай или повреждение насоса, вызванные его неправильной эксплуатацией или несоблюдением описанных в данном руководстве требований.**

11. Хранение.

Если Вы не будете использовать насос в течение длительного времени, воду из него необходимо полностью слить. Храните насос в хорошо проветриваемом, сухом, защищенном от мороза, влаги и прямых солнечных лучей помещении при температуре от 0°С до +40°С. Избегайте попадания воды на внешние детали насоса. Это приведет к его поломке.

12. Возможные неисправности и способы их устранения.

Все работы с насосом производите после его отключения от сети электропитания!

Возможная неисправность	Причина	Устранение неисправности
Насос не работает.	Плохое соединение с сетью электропитания.	Почините контакты.
	Плохой контакт в клеммной панели насоса.	Проверьте контакты и затяните клеммы питания.
	Сгорел пусковой конденсатор.	Замените пусковым конденсатором того же типа (обратитесь в гарантийную мастерскую).
	Заклинил подшипник.	Замените подшипник (обратитесь в гарантийную мастерскую).
	Заклинила крыльчатка (-и).	Устраните засор.
	Обмотка статора повреждена.	Замените обмотку статора (обратитесь в гарантийную мастерскую).
Насос работает, но не поступает вода.	Насосная камера не заполнена водой.	Заполните насосную камеру водой.
	Повреждена крыльчатка(-и).	Замените крыльчатку (-и) (обратитесь в гарантийную мастерскую).
	Течь во входном или выходном трубопроводе.	Проверьте герметичность стыков трубопроводов.

	Высота подъема воды выше максимальной для данной модели насоса.	Уменьшите высоту подъема воды.
	В трубопроводе или в насосной камере замерзла вода.	Начните использовать насос после того, как растает лед.
Недостаточное давление или производитель-ность.	Входной или выходной трубопровод слишком длинный, имеет много изгибов или неправильно выбран его диаметр.	Используйте трубопровод с необходимым диаметром и структурой, укоротите входной или выходной трубопровод.
	Входной трубопровод, фильтр или насосная камера засорены.	Устраните засор.
Насос работает с перебоями, перегревается или обмотка статора перегорает.	Насос находится в режиме перегрузки долгое время.	Отрегулируйте высоту подъема и производительность в соответствие с расчетными оптимальными параметрами насоса. **Насос должен работать в номинальном режиме!**
	Засорена крыльчатка (-и) и/или насосная камера, трубопровод или фильтр.	Очистите систему от засоров.
Течь сальника.	Сальник поврежден или изношен.	Замените сальник.
Необычный шум при работе насоса.	Шум от подшипника, вызванный его износом.	Замените подшипник.
	Засорена крыльчатка (-и).	Устраните засор.

13. Гарантийные обязательства.

- **Гарантийный срок хранения – 12 месяцев.**
- **Гарантийный срок эксплуатации – 24 месяца с даты продажи, но при отсутствии на паспорте штампа с указанием даты продажи, гарантийный срок исчисляется с даты изготовления (окончательный срок гарантии устанавливается непосредственно продавцом, но не может превышать 24 месяца). Претензии не принимаются во всех случаях, указанных в гарантийном талоне, при отсутствии даты продажи и штампа магазина (росписи продавца) в данном руководстве по эксплуатации, отсутствии гарантийного талона. Гарантийные обязательства не распространяются на неисправности изделия, возникшие в результате: 1) несоблюдения пользователем предписаний данного руководства по эксплуатации, механического повреждения, вызванного внешним ударным или любым иным воздействием, использования изделия не по назначению; 2)**

стихийного бедствия, действия непреодолимой силы (пожар, несчастный случай, наводнение, удар молнии и др.), неблагоприятных атмосферных и иных внешних воздействий на изделие, например, таких как: перегрев, размораживание, агрессивные среды и т. д.; 3) использования некачественных расходных материалов и запчастей, наличия внутри изделия посторонних предметов; 4) вскрытия мотора или ремонта вне уполномоченного сервисного центра, к безусловным признакам которых относятся: сорванные гарантийные пломбы, заломы на шлицевых частях крепежных винтов, частей корпуса и т.п., модификация изделия; 5) на принадлежности, запчасти, вышедшие из строя вследствие нормального износа, и расходные материалы, такие как: уплотнительные прокладки, сальники, крыльчатки и т.д. Гарантийный ремонт не производится, если деталь, которая подлежит замене, является быстроизнашивающейся! 6) ненадлежащего обращения при эксплуатации, хранении и обслуживании (наличие ржавчины и минеральных отложений, засоры, забивание внутренних и внешних полостей изделия песком, грязью и т.д.). Изготовитель обязуется в течение гарантийного срока эксплуатации безвозмездно исправлять дефекты продукции или заменять ее, если дефекты не возникли вследствие нарушения покупателем правил пользования продукцией или правил ее хранения. Гарантийный ремонт (безвозмездное устранение недостатков/поломки) изделия производится по предъявлении гарантийного талона, а послегарантийный – платно, в специализированных ремонтных мастерских. Изготовитель не принимает претензии на некомплектность и механические повреждения изделия после его продажи.

Продавец:
Дата продажи_____
Срок действия гарантии_____
Предприятие торговли (продавец)_____
Место для печати (росписи)_____

Покупатель:_____
С условиями и сроком гарантии, предложенными продавцом и указанными в гарантийном талоне, согласен. Изделие проверено и является исправным на момент покупки, изделие получено в полном комплекте, претензий к внешнему виду не имею.

(Место для росписи покупателя)_____

Приобретенное изделие Вы можете обменять или сдать на гарантийный ремонт на месте покупки, после чего продавец отправит его в ближайший сервисный центр.

Изготовлено в КНР.
Производитель: ЧЖЭЦЗЯН СИЭЙЭФТИПИ СЕРВИС КО., ЛТД

Дата производства: **Date of production:**

Наша компания также рада предложить Вам широкий ассортимент других насосов, насосных станций и мини-станций (более 2000 моделей):

Вихревые насосы серий: EKm, XQm, XVm, AP(m), LKSm, EKSm, XKSm, APSm

Эксклюзивные центробежные насосы серии БЦ

Дренажные погружные насосы серий: AKS, XKS, LKS

Самовсасывающие насосы серий: LKJ, EKJ, XKJ

Циркуляционные насосы серии LRP

Канализационные насосы серии WC

Автоматические насосные станции серий: AJm, EKJ, HCB, HCC, XJm, LKSm, XCm

Самовсасывающие струйные насосы серий: EJm, XJm, AJm

Многоступечатые центробежные насосы серий: XCm, AC(m)

Центробежные самовсасывающие инверторные насосные мини-станции серии MAC

Автоматизированные насосные самовсасывающие мини-станции с расширительным баком серий: LKSm, НСБ, XKSm

Автоматизированные многоступенчатые насосные станции с частотным блоком управления мотором серий: BP-EDH, BP-ECH

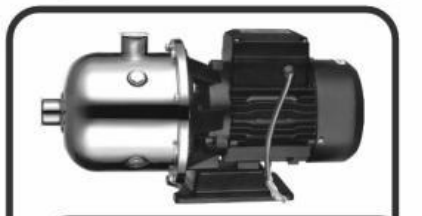

Горизонтальные многоступенчатые насосы серии EDH(m)

Вертикальные многоступенчатые центробежные насосы серий: LVR, LVS, EVP(m)

Горизонтальные многоступенчатые центробежные насосы серий: ECH(m), EMH(m)

Центробежные насосы серий: AMS(m), XST(m), XSTP

Погружные канализационные насосы серии WQ

Циркуляционные линейные насосы серии LPP

и многое другое!